APP 160

160 x 70 x 55h.

Dati tecnici *Technical features*	
Max contenuto d'acqua *Max water capacity*	**180 l**
Jets idromassaggio *Whirlpool jets*	**6**
Dati dimensionali *Dimensional features*	
Volume d'imballo *Packaging volume*	**0.75 m³**
Peso spedizione *Shipping weight*	**42 Kg**
Caratteristiche elettriche *Electrical features*	
Tensione *Voltage*	**220 volt**
Frequenza *Frequency*	**50 Hz**
Potenza motore IDROMASSAGGIO *WHIRLPOOL motor power*	**1.10 hp**
Potenza assorbita IDROMASSAGGIO *WHIRLPOOL absorbed power*	**810 watt**

misure in centimetri
measures in centimeters

Disegno tecnico / *Technical drawing*

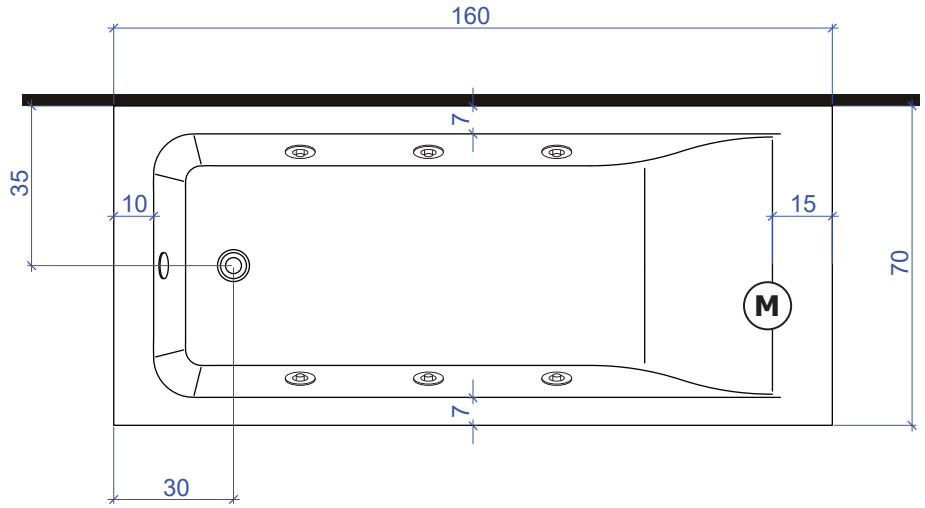

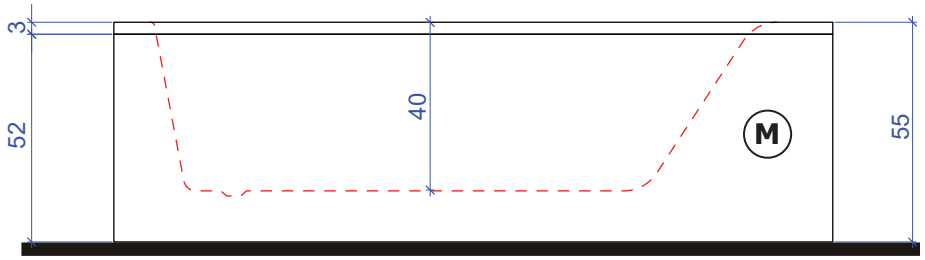

Motore idromassaggio M Whirlpool motor

Installazioni disponibili / *Installations allowed*

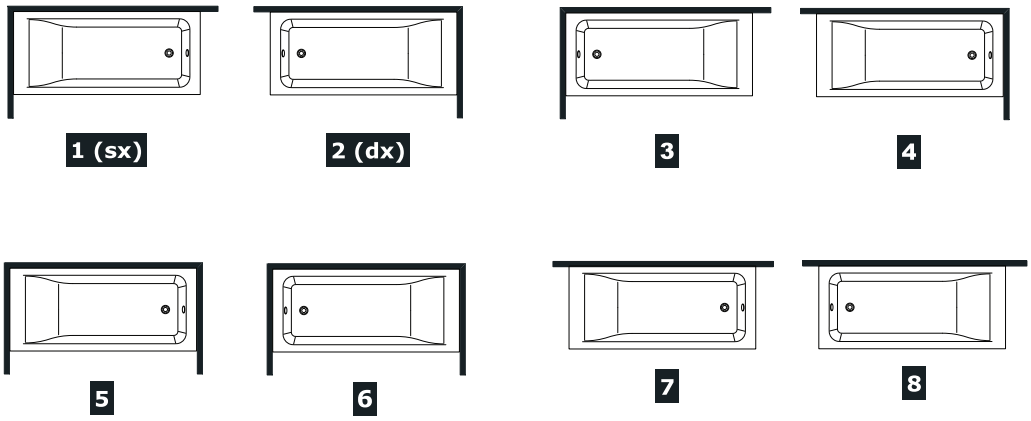

La ditta produttrice si riserva di apportare le modifiche tecniche opportune al prodotto senza obbligo di preavviso o di sostituzione
The manufacturer reserves the right to make any necessary technical alterations to the product without prior notice or replacement

APP 160

160 x 70 x 55h.

Installazione idraulica - Installazione elettrica / *Hydraulic installation - Electrical installation*

1 5 4 7 INSTALLAZIONE SINISTRA
LEFT INSTALLATION

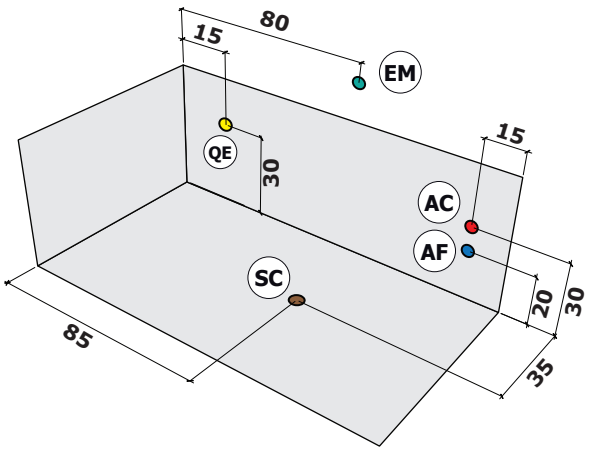

INSTALLAZIONE DESTRA 2 3 6 8
RIGHT INSTALLATION

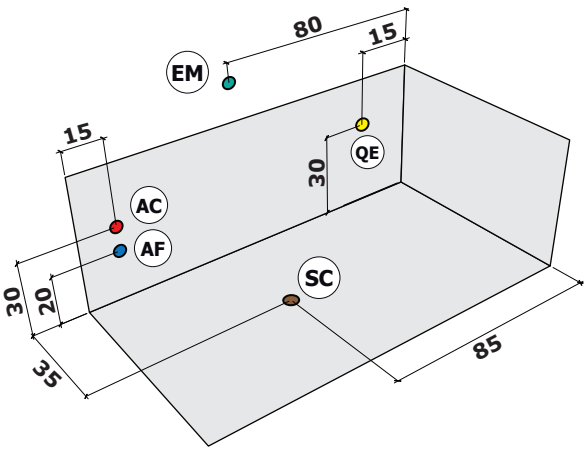

A monte dell'impianto idraulico si consiglia di installare dei rubinetti filtro. L'azienda declina problemi derivanti dalla mancata installazione dei suddetti.

It is recommended to install upstream of the hydraulic system of filter faucets. The company declines problems arising from failure to install them

Allaccio acqua calda nel caso di vasca provvista di rubinetteria	AC	Hot water connection should the bathtub be fitted with taps
Allaccio acqua fredda nel caso di vasca provvista di rubinetteria	AF	Cold water connection should the bathtub be fitted with taps
Scarico a terra consigliato	SC	Recommended grounded drain
Allaccio alimentazione elettrica sezione minima del cavo 3 x 2,5 mmq lunghezza ml 2 circa. Predisporre l'allaccio elettrico QE solo quando necessario.	QE	Electrical connection with minimum cable section of 3 x 2,5 mmq, approximate lenght 2 ml
Allaccio rubinetteria muro	EM	Connections for wall mounted taps

INSTALLAZIONE INCASSO
BUILT IN INSTALLATION

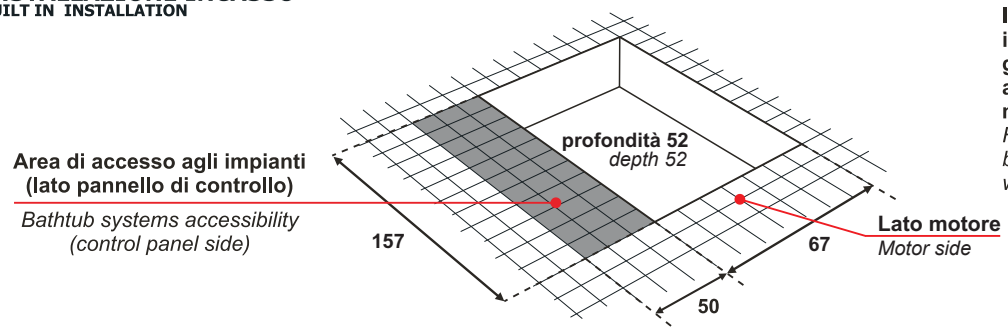

In caso di installazione ad incasso è necessario garantire una corretta aerazione con due griglie min. Ø15cm.
For built in installation, it must be provided a good ventilation with two grilles min. Ø15cm.

Rubinetteria vasca - Sistemi di avviamento / *Bathtub taps - Starting system*

1 5 7 INSTALLAZIONE SINISTRA
LEFT INSTALLATION

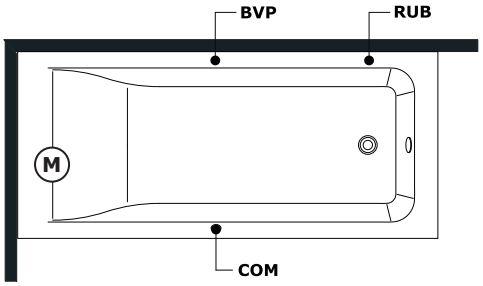

Comando impianti	**COM**	Control systems
Rubinetteria bordo vasca	**RUB**	Bathtub taps
Bocca a vela piccola	**BVP**	Small sail-shaped
Motore idromassaggio	**M**	Whirlpool motor

INSTALLAZIONE DESTRA 2 6 8
RIGHT INSTALLATION

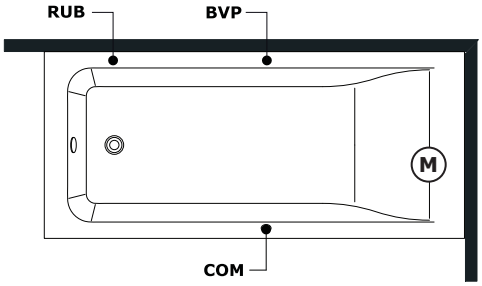

La ditta produttrice si riserva di apportare le modifiche tecniche opportune al prodotto senza obbligo di preavviso o di sostituzione
The manufacturer reserves the right to make any necessary technical alterations to the product without prior notice or replacement